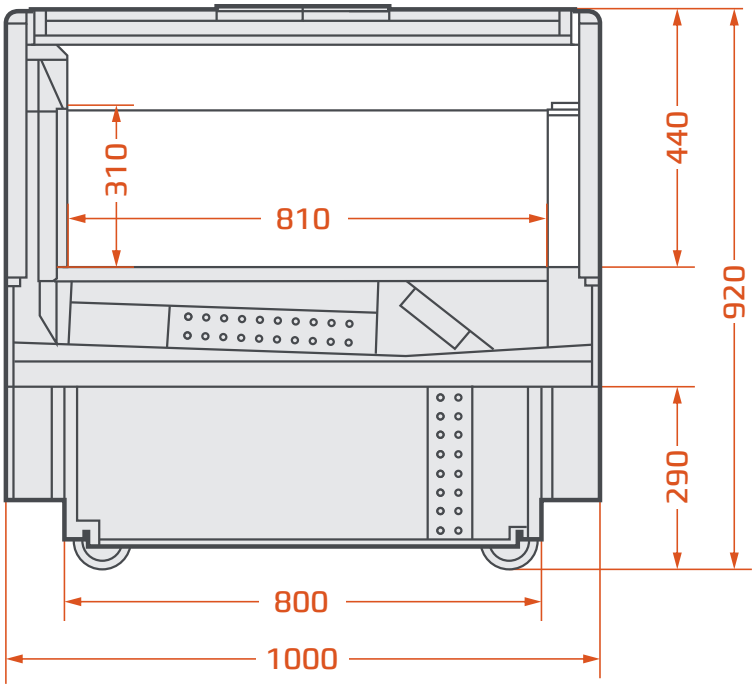

Contact | Dane kontaktowe

ES SYSTEM K sp. z o.o. | Wrzosowa 10 | 32-340 Wolbrom | T: +48 32 644 04 00 | info@essystemk.pl | www.essystemk.pl | NIP: 677-10-17-562 | VAT UE: PL6771017562