WMH Hydrus

remote
agregat zew.

Refrigerant | Czynnik chłodniczy
wide selection of refrigerants available

Temp. class / range | Klasa / zakres temperaturowy
3L1 (-22 ÷ -18 °C)

Climate class | Klasa klimatyczna
3 (25 °C, 60% RH)

Modules | Moduły
1,875 | 2,5 | 3,75

Key benefits | Korzyści

- eco solutions - maximum functionality & ergonomics
  eco rozwiązania - maksymalna funkcjonalność i ergonomia
- only one evaporator for upper and lower part
  tylko jeden parownik dla górnej i dolnej części
- maximum exhibition space
  maksymalna powierzchnia wystawowa
- heating elements limited to the necessary minimum
  elementy grzewcze ograniczone do niezbędnego minimum
- energy saving
  oszczędność energii
- accessories for an attractive presentation of frozen food (wire baskets, separators) available
  dostępne akcesoria do atrakcyjnej prezentacji mrożonek (kosze druciane, separatory)

Technical info | Dane techniczne

Hydrus	mm	mm	dm³	
1,875	1 875	50	925*	230 V/ 50 Hz
2,5	2 500	50	1 235	230 V/ 50 Hz
3,75	3 750	50	2 380	230 V/ 50 Hz

* for 110.207 module

mm length without sides - *długość bez boków* | mm side width - *szerokość boku* | dm³ total useful capacity - *pojemność użytkowa* | power supply - *napięcie zasilania*

Standard fitting | Wyposażenie standardowe

- external condensing unit
- dynamic refrigeration
- 1 refrigerating circuit
- 2/3 rows of wired shelves
- price rails
- hinged doors
- vertical LED lighting in the doors frame, white colour
- LED lighting of lower section, white colour
- digital thermometer
- electric defrost
- expansion valve
- energy efficient fans
- PCV bumper
- multiplexable

- *agregat zewnętrzny*
- *chłodzenie dynamiczne*
- *1 układ chłodniczy*
- *2/3 rzędy półek drucianych*
- *listwy cenowe*
- *drzwi uchylne*
- *oświetlenie LED pionowe na ramie drzwi, barwa biała*
- *oświetlenie LED części wyspowej, barwa biała*
- *termometr solarny*
- *odmrażanie elektryczne*
- *zawór rozprężny*
- *wentylatory energooszczędne*
- *odbojnik PCV*
- *możliwość łączenia w ciągi*

Energy class | Klasa energetyczna

energy label for the selected configuration is placed on the refrigeration cabinet
klasa energetyczna dla wybranej konfiguracji mebla, podawana jest na etykiecie urządzenia chłodniczego

Standard colours | Standardowa kolorystyka

RAL 9003 | RAL 6029 | RAL 5010 | RAL 3000 | RAL 1021 | RAL 7004 | RAL 7015 | RAL 9005

Contact | Dane kontaktowe

ES SYSTEM K SP. Z O.O . | Wrzosowa 10 | 32-340 Wolbrom | T: +48 32 644 04 00 | info@essystemk.pl | www.essystemk.pl | NIP: 677-10-17-562 | VAT UE: PL6771017562

113.207

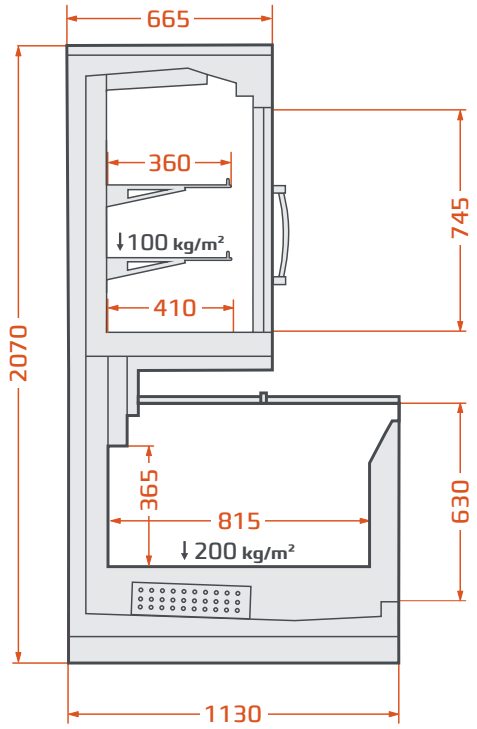
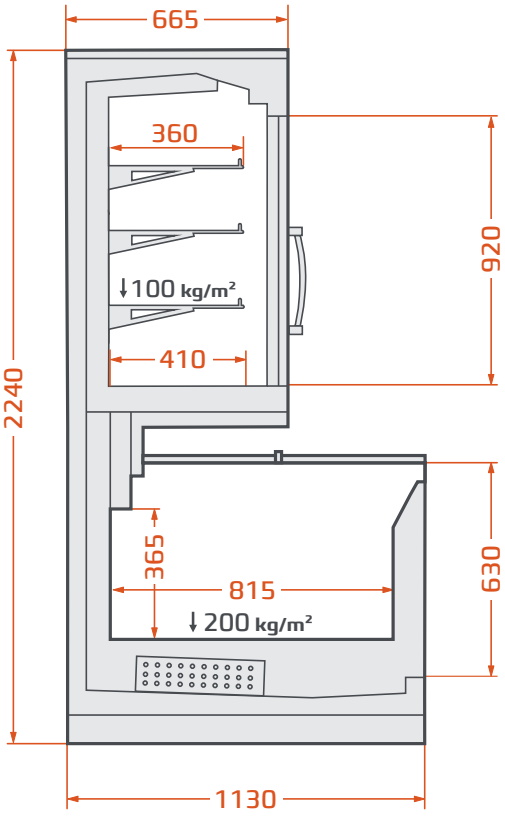
113.224